MOTOR DE LAVADO PARA LAVADORA

MTLAKB001

REQUISITOS TÉCNICOS:

1. EL RENDIMIENTO ELÉCTRICO DEL MOTOR ES SEGÚN QB / XL ESTÁNDAR (CONDICIÓN TÉCNICA DEL MOTOR W/M)
2. EL RENDIMIENTO DE SEGURIDAD DEL MOTOR ESTÁ DE ACUERDO CON GB 12350-2000 CHINA /JB/T 3758-1996)(MOTORES DE PEQUEÑA POTENCIA REQUISITO DE SEGURIDAD)
3. EL MOTOR SE APLICÓ CON VOLTAJE Y FRECUENCIA NOMINAL.HAY SIN RUIDO ANORMAL Y OLOR FLOJO Y PECULIAR.EL MOTOR CORRE NORMALMENTE.
4. NO HAY MUESCA, DISTORSIÓN EN LA APARIENCIA DEL MOTOR . Y EL NO HAY CICATRIZ EN EL EJE.
5. EL EJE ESTÁ PINTADO CON PINTURA ANTIOXIDANTE.
6. 127 V 60 Hz 250 W 4.0 A 4P, EL CAPACITOR ES DE 48uf / 250 V clase B
7. EL MOTOR PODRÍA PASAR LA PRUEBA DE ALTO VOLTAJE (1800 V, 1 S, 5 MA)
8. LA RESISTENCIA DE AISLAMIENTO ES MAYOR QUE 100 MS2 EN LA CONDICIÓN NORMAL

DIAGRAMA DE INSTALACIÓN

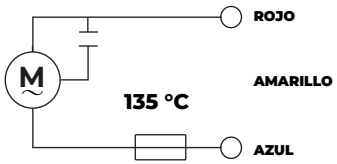

250~500 ±0.7	0~120° ±1°	REFRENDAR
50~120 ±0.45	120~250 ±0.55	CONTRA SEÑAL
10~30 ±0.25	30~50 ±0.3	NORMALIZACIÓN
0~5 ±0.1	5~10 ±0.2	ESTANDARIZACIÓN
DESCRIPCIÓN DE LA TOLERACIA **TOLERANCIAS**		APROBAR HOMOLOGACIÓN

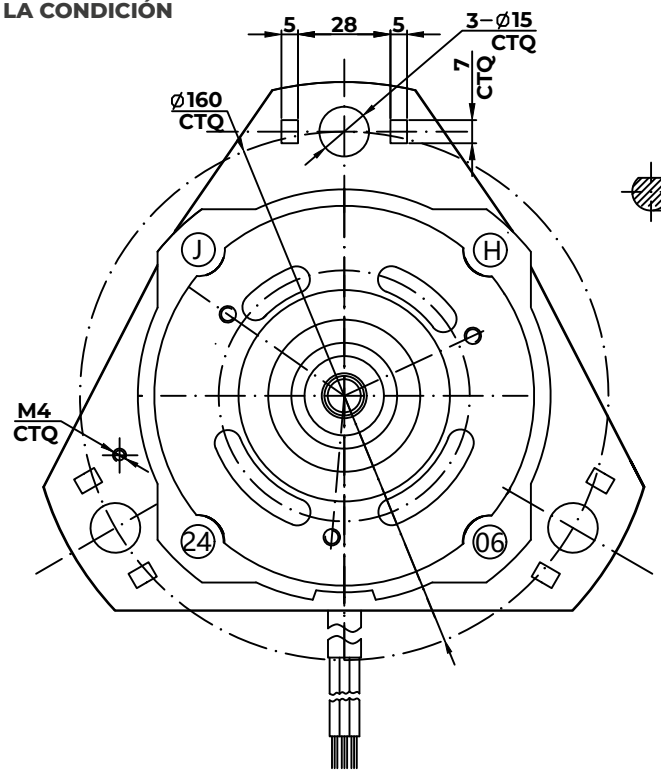

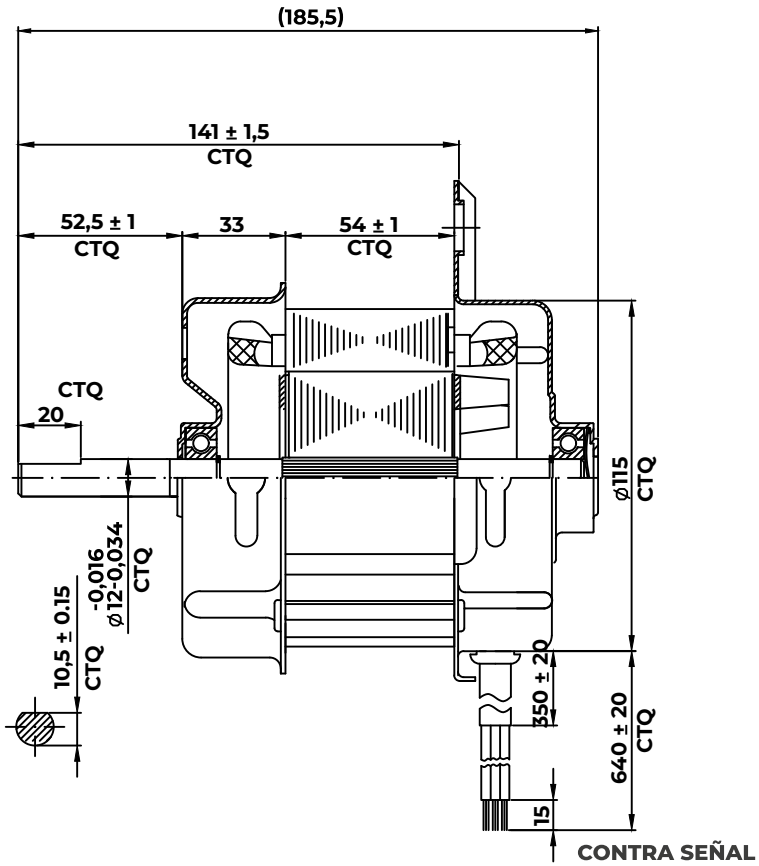

DIAGRAMA DE CONEXIÓN

LA DIRECCIÓN DE MARCHA ES CCW (DESDE EL LADO DEL EJE)

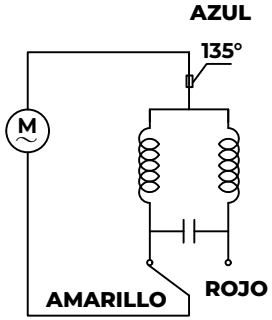

Washing Machine Parts

MOTOR DE LAVADO
MTLAKB001