coldtek

MOTOR DE AIRE LAVADO PARA EVAPORADOR
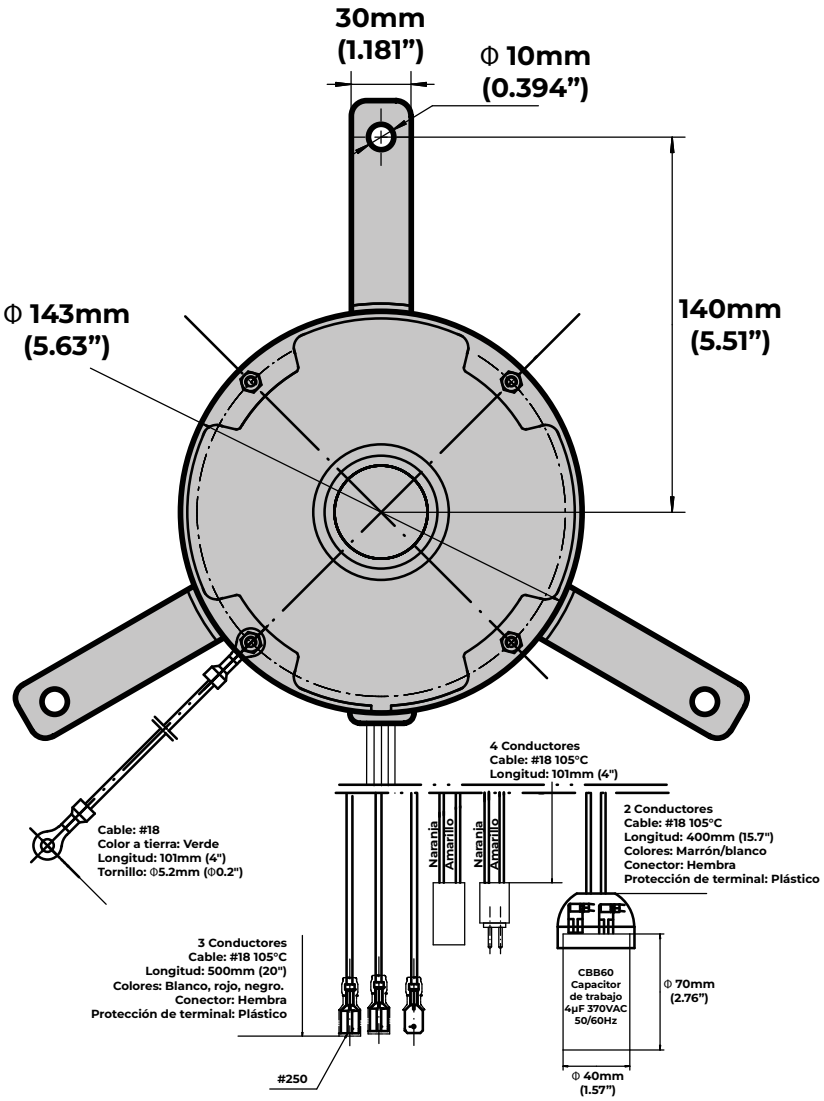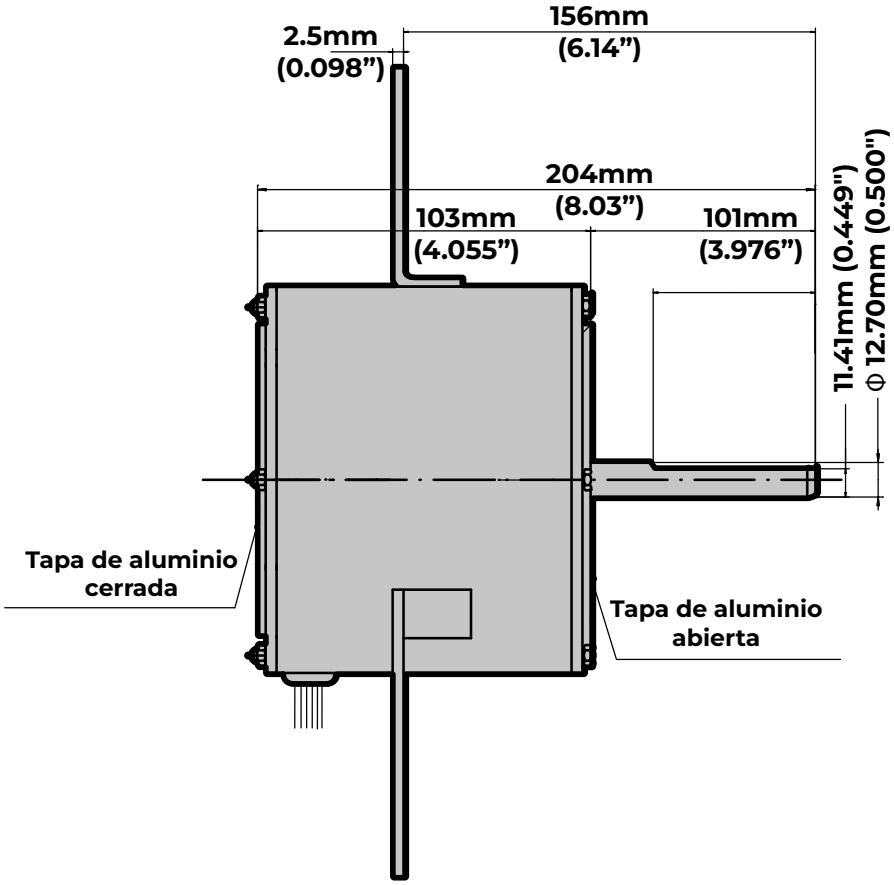
MTRAVEV001